FONDEDIL

Sfiato a tre funzioni fognatura serie alfa

Sfiato automatico a tre funzioni per fognatura

Lo sfiato garantisce il buon funzionamento delle reti fognarie in pressione permettendo il degasaggio in pressione dell'aria presente durante l'esercizio, e il rientro o l'uscita di grandi volumi d'aria in occasione di svuotamento o riempimento delle condotte.

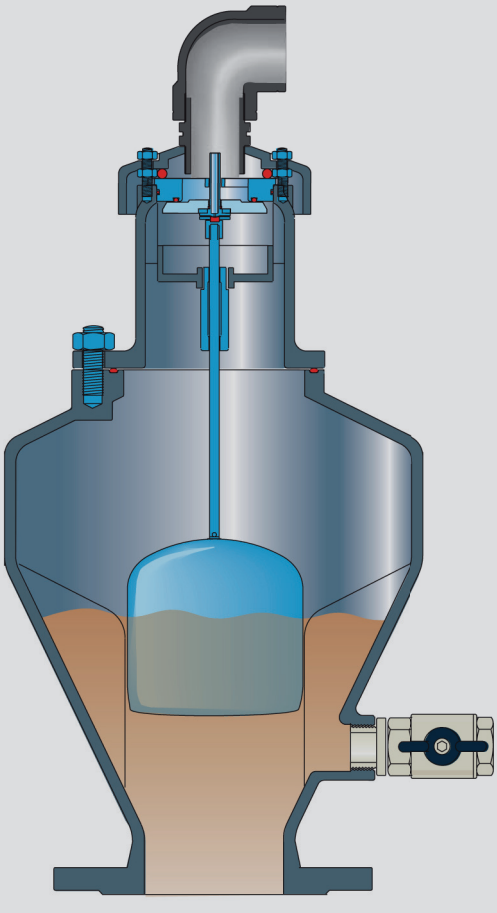

Costruzione e vantaggi

- Lo sfiato, in esecuzione PN 16, è costruito completamente in ghisa sferoidale GJS 500-7.

- Corpo inferiore di grosse dimensioni progettato con alte pareti a forte pendenza, tali da evitare depositi di grasso e/o altro materiale e dotato di quattro nervature ottenute di fusione, per la guida del galleggiante in acciaio inox.

- Corpo superiore per la protezione e la guida del blocco mobile centrale.

- Blocco centrale formato da un galleggiante di grosse dimensioni in acciaio inox AISI 316 collocato nel corpo inferiore ed unito, tramite un'asta inox, all'automatismo di sfiato.

- Rubinetto di spurgo per il controllo o lo svuotamento della camera.

- Grande facilità d'intervento dall'alto senza rimuovere lo sfiato dalla condotta.

- Curva di evacuazione in polipropilene standard per DN 50/65, a richiesta per i rimanenti DN.

Principio di funzionamento

1) Uscita d'aria in grande quantità.
In fase di riempimento della condotta è necessario far uscire tanta aria quanto è l'acqua che entra.

2) Degasaggio dell'aria in pressione.
Durante l'esercizio l'aria prodotta dalla condotta si accumula nella parte alta dello sfiato, si comprime ed arriva alla stessa pressione dell'acqua.
L'aria, aumentando quindi di volume, spinge il fluido verso il basso permettendo il degasaggio.

3) Entrata d'aria in grande quantità
In fase di svuotamento o di rottura di una condotta è necessario richiamare tanta aria quanta è l'acqua che esce, questo per evitare una depressione.

Per le prestazioni si prega di far riferimento alle curve di portata d'aria riportate nella pagina successiva.

Curva caratteristica della portata d'aria.

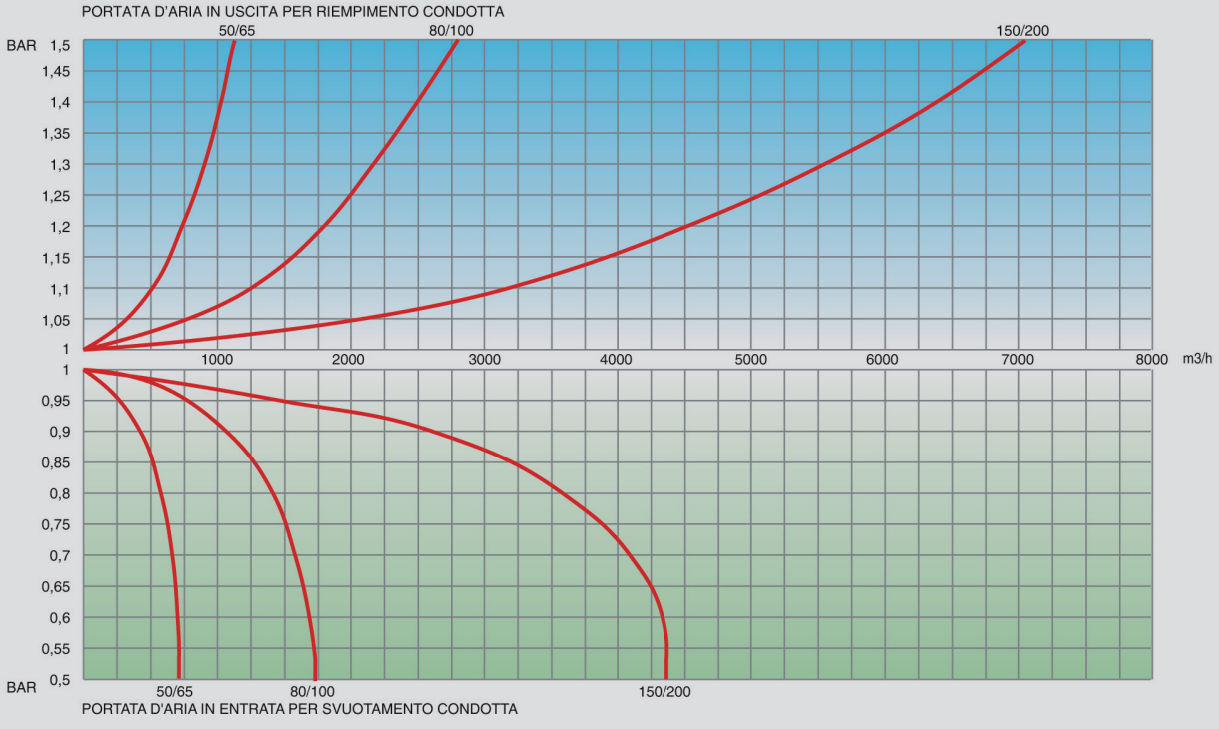

Limiti d'esercizio
Liquame di fognatura 70° max
Massima pressione d'esercizio 16 bar
Minima pressione d'esercizio 0,3 bar

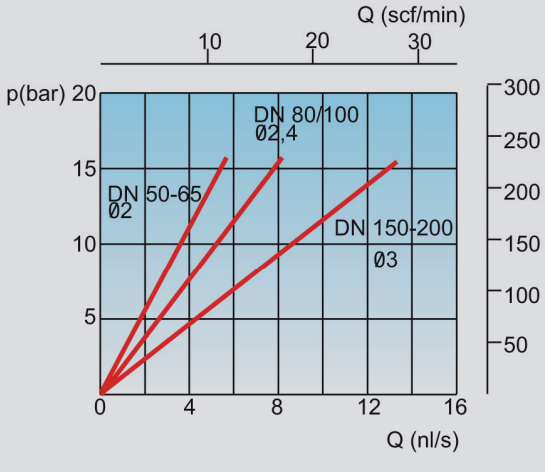

Caratteristiche costruttive
Corpo inferiore, corpo superiore e cappello GJS 500-7 Verniciatura interna ed esterna con polveri epossidiche applicate mediante tecnologia a letto fluido
Otturatore polipropilene
Boccaglio acciaio inox AISI 304
Galleggiante e asta inox AISI 316
Bulloneria inox A2
Guarnizioni NBR
Sede di tenuta acciaio inox/anticorodal
Rubinetto ottone nichelato

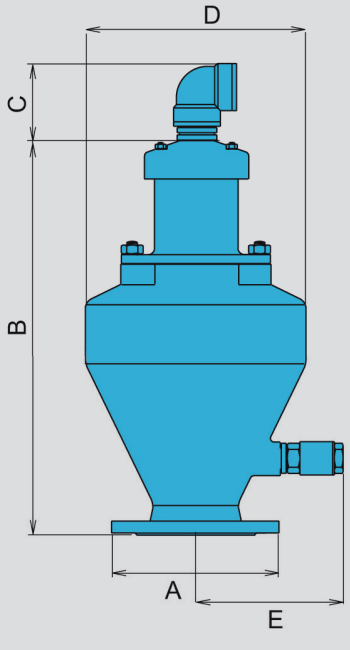

DN	A (mm)	B (mm)	C (mm)	D (mm)	E (mm)	Peso (kg)
50/65	185	550	90	300	202	29
80/100	220	600	-	350	190	40
150	285	850	-	488	243	78
200	340	850	-	488	243	82