FONDEDIL

Valvola di derivazione

CARATTERISTICHE

- Realizzata in accordo alla norma EN 1074.
- Corpo e coperchio rivestiti internamente ed esternamente con strato epossidico anticorrosione di alta qualità e spessore minimo 250 micron. Controlli sull'assenza di porosità, sulla resistenza all'impatto (test a 3kV) e sulla qualità del film protettivo in accordo alle norme DIN 30677-2 e DIN 3476.
- Sistema di tenuta secondaria tramite O-Ring multipli alloggiati in sedi lavorate in materiale esente da corrosione secondo la norma DIN 3547-1.
- Disco di tenuta tra albero e coperchio a valvola completamente aperta che permette la sostituzione degli O-Ring in pressione in accordo alla norma ISO 7259.
- Stelo forgiato in un solo pezzo e filettato mediante rollatura.
- Cuneo vulcanizzato integralmente sulla superficie di intercettazione del flusso con foro di drenaggio per evitare il ristagno d'acqua.
- Viti di collegamento alloggiate nel coperchio e protette dalla corrosione mediante speciale resina plastica isolante.
- Filettature interne parallele per accoppiamenti a tenuta secondo la norma EN 10226.
- Manovra manuale con volantino, cappellotto, asta di manovra.

MATERIALI

Corpo e coperchio:
Ghisa sferoidale EN-GJS-400-15 / EN 1563 (corrispondente a DIN GGG40)

Stelo di manovra:
Acciaio inossidabile 1.4021 / EN ISO 10088 (corrispondente a UNI X20Cr13 o AISI 420)

Cuneo:
Ottone UNI CuZn40Pb2 (OT.58) rivestito in gomma atossica NBR vulcanizzata

Bussola superiore:
Ottone UNI CuZn40Pb2 (OT.58)

Boccola antifirizione:
Resina acetalica POM

O-Ring, guarnizione di tenuta corpo-coperchio, cuffia parapolvere:
Gomma NBR

Viti:
Acciaio classe 8.8 EN ISO 898 tropicalizzate

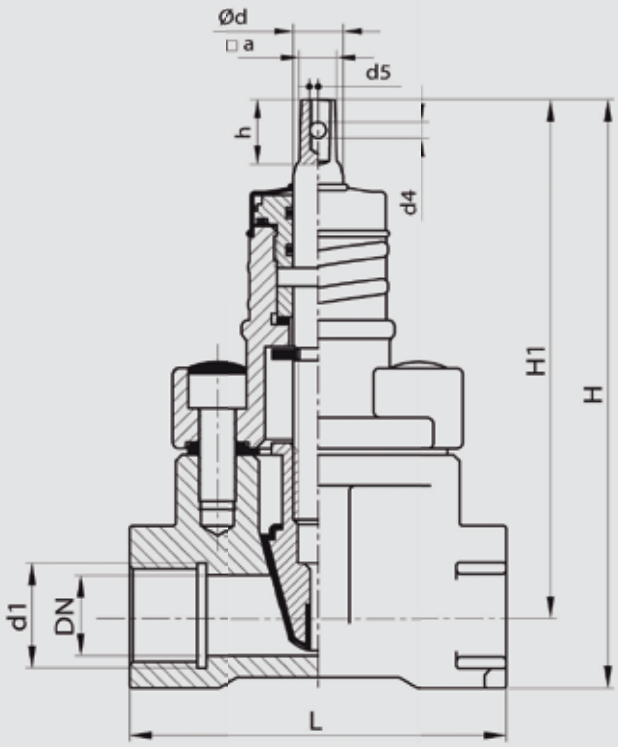

DN	d1	L	H	H1	ø d	□a	h	d4/d5	Peso (kg)
3/4"	3/4"	122	192	169	16	10,5-12	21	5/M5	2,79
1"	1"	122	192	169	17	10,5-12	22	5/M5	2,9
1"1/4	1"1/4	122	192	169	18	10,5-12	23	5/M5	2,9
1"1/4	1"1/4	150	252	215	19	10,5-12	24	5/M5	5,05
1"1/2	1"1/2	150	252	215	20	10,5-12	25	5/M5	5,42
2"	2"	150	252	215	21	10,5-12	26	5/M5	4,99

I materiali costituenti il prodotto (i metalli, le gomme, le plastiche e i rivestimenti) sono stati selezionati con particolare attenzione agli aspetti igienico-sanitari. Prove di cessione e composizione presso laboratori indipendenti ne hanno attestato la conformità ai requisiti di legge per i prodotti a contatto con acqua potabile – D.M.174:2004.